kontakt@storjohann-kiel.de
www.rollenplaner.de

Doppel-Bockrolle

mit Anschraubplatte

- 900 - 4400kg
- Durchmesser 100 - 360mm
- Gehäuse in Stahlschweißkonstruktion
- Polyurethanrad, Präzisionskugellager

Technische Daten

Bestellcode:	43B TFP 150 P11	**Rad ø in mm:**	150
Tragkraft in kg:	1.300	**Radbreite in mm:**	2x 50
Plattengröße in mm:	200 x 160	**Schraubloch Abstand in mm:**	170 / 160 x 130 / 120
Schraubloch ø in mm:	13,00	**Bauhöhe in mm:**	225
Temperaturbereich C° min / max:	-20 : +60	**Norm:**	EN 12532
Laufflächenhärte:	Shore A 92	**EAN-Code:**	4250217331749

Gehäusebeschreibung

- Doppelrolle, Stahlschweißkonstruktion, verzinkt-chromatiert
- Radachse verschraubt

Radbeschreibung

- Radkörper aus Guss
- Schmiernippel
- Lauffläche aus Polyurethan
- Präzisionskugellager

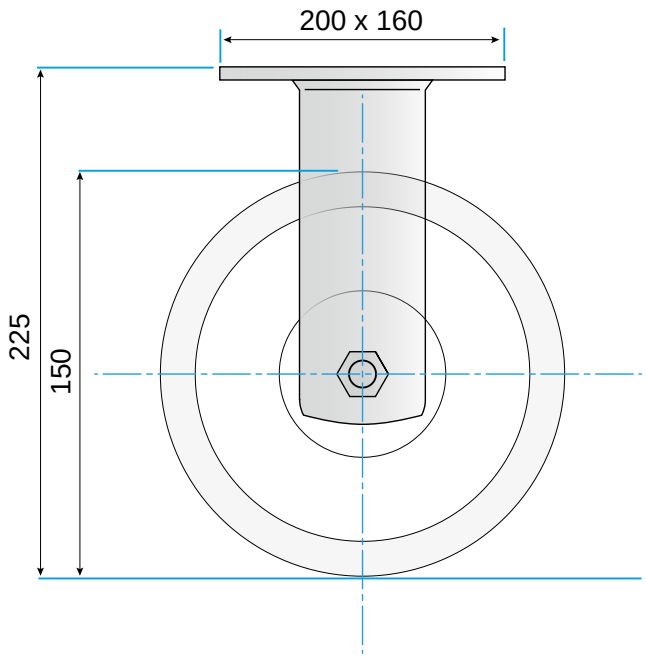

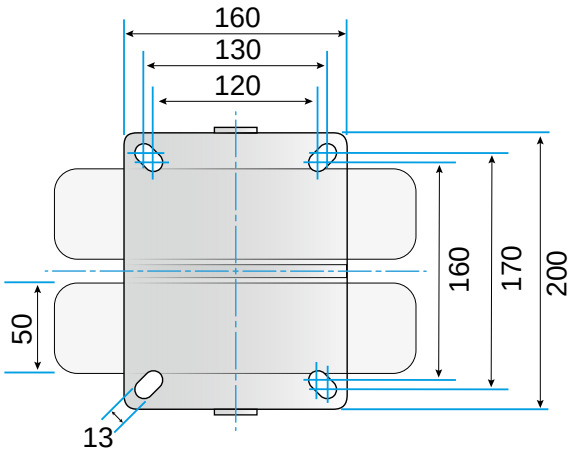

© Rollgroup | Änderungen vorbehalten | Stand 02.2017